Coimisiún na Scrúduithe Stáit

SCRÚDÚ NA hARDTEISTIMÉIREACHTA, 2017

INNEALTÓIREACHT – TIONSCADAL TEICNEÓLAÍOCHTA: MONARÚ

Gnáthleibhéal – 150 marc

TÁ AN TIONSCADAL LE CRÍOCHNÚ FAOI DÉ hAOINE, 10 MÁRTA, 2017

LÉIGH AN PÁIPÉAR SEO GO CÚRAMACH LE DO THOIL

Treoracha ginearálta d'iarrthóirí

1. **Saothar dílis de do chuid féin** a chaithfidh a bheith sa tionscadal a chuireann tú ar fáil don scrúdú. Ní mór an obair a dhéanamh sa scoil faoi mhaoirseacht an mhúinteora.

   Is é atá i gceist le **saothar dílis de do chuid féin** ná an saothar praiticiúil a bhaineann leis an mionsamhail a dhéanamh agus fillteáin a chur le chéile.

   Ní mór cruthúnas soiléir a bheith ar an mionsamhail agus ar an bhfillteán a chuireann tú ar fáil don scrúdú gur **saothar dílis de do chuid féin** é nó caillfidh tú marcanna.

2. Tá Scéim Mharcála iomlán leis an bpáipéar seo. Cuideoidh do mhúinteoir leat an Scéim Mharcála a thuiscint.

3. Léigh Treoracha an Tionscadail go cúramach, ag tosú leis an **Réamhrá**. Déan do réiteach féin a phleanáil agus a chur i láthair de réir na dtreoracha a thugtar faoi na teidil **Pleanáil agus Eagrú** agus **Monarú an Tionscadail**.

4. Ba chóir do thionscadal críochnaithe ina mbeidh mionsamhail agus fillteán dearaidh, agus **do Scrúduimhir scríofa go soiléir ar an dá cheann**, a bheith ar fáil don scrúdaitheoir a thiocfaidh ar cuairt.

Treoracha an Tionscadail

1. Réamhrá

Déan **Mionsamhail de Charr Todhchaíoch Cathrach** de réir an tsampla a thaispeántar nó de réir dearadh eile ***bunaithe ar an sampla a thaispeántar (Lch 3 de 4)***.

2. Pleanáil agus Eagrú (40 marc)

Tá ort fillteán a chur le chéile agus sonraí na ngnéithe seo a leanas den obair a thabhairt:

(a) Na **sonraí pleanála** atá riachtanach sula dtéitear i mbun an taisc nó sonraí an dearaidh eile a bheadh in úsáid;

(b) **Liosta páirteanna** agus **líníochtaí oibre**;

(c) Plean eagrúcháin a thaispeánfaidh **na próisis mhonaraithe, na hábhair agus na cóireálacha bailchríche** atá le húsáid;

(d) **Tástáil agus measúnú** na mionsamhla críochnaithe chomh maith le treoracha speisialta, más gá, don scrúdaitheoir a bheidh ag tástáil na mionsamhla.

Nóta: Tá marcanna le gnóthú mar a thaispeántar sa Scéim Mharcála (Lch 4 de 4).

3. Monarú an Tionscadail (110 marc)

Nóta speisialta: Ní ghlacfar le hobair ina n-úsáidtear bréagáin leasaithe ná tionscadail athchúrsáilte.

(a) Agus tú ag úsáid ábhair chuí, déan an mhionsamhail de réir do phleananna agus bíodh na gnéithe seo san áireamh:

(i) Tiomáint leictreach le haghaidh na mionsamhla a oibrítear le lasc ANN/AS;

(ii) Roth stiúrtha agus suíochán do dhuine amháin.

(b) **Caillfear marcanna má úsáidtear réitigh leictreonacha a ceannaíodh lasmuigh**.

(c) Ba chóir go mbeadh na príomhghnéithe oibríochta go léir den mionsamhail críochnaithe **le feiceáil go soiléir gan an mhionsamhail a bhaint as a chéile**.

(d) Ní cóir an toise is faide a bheith níos mó ná **250 mm**.

(e) Ní cóir an chumhacht leictreach a bheith níos mó ná **9 volta**.

Nóta: Tá marcanna le gnóthú mar a thaispeántar sa Scéim Mharcála (Lch 4 de 4).

MIONSAMHAIL DE CHARR TODHCHAÍOCH CATHRACH

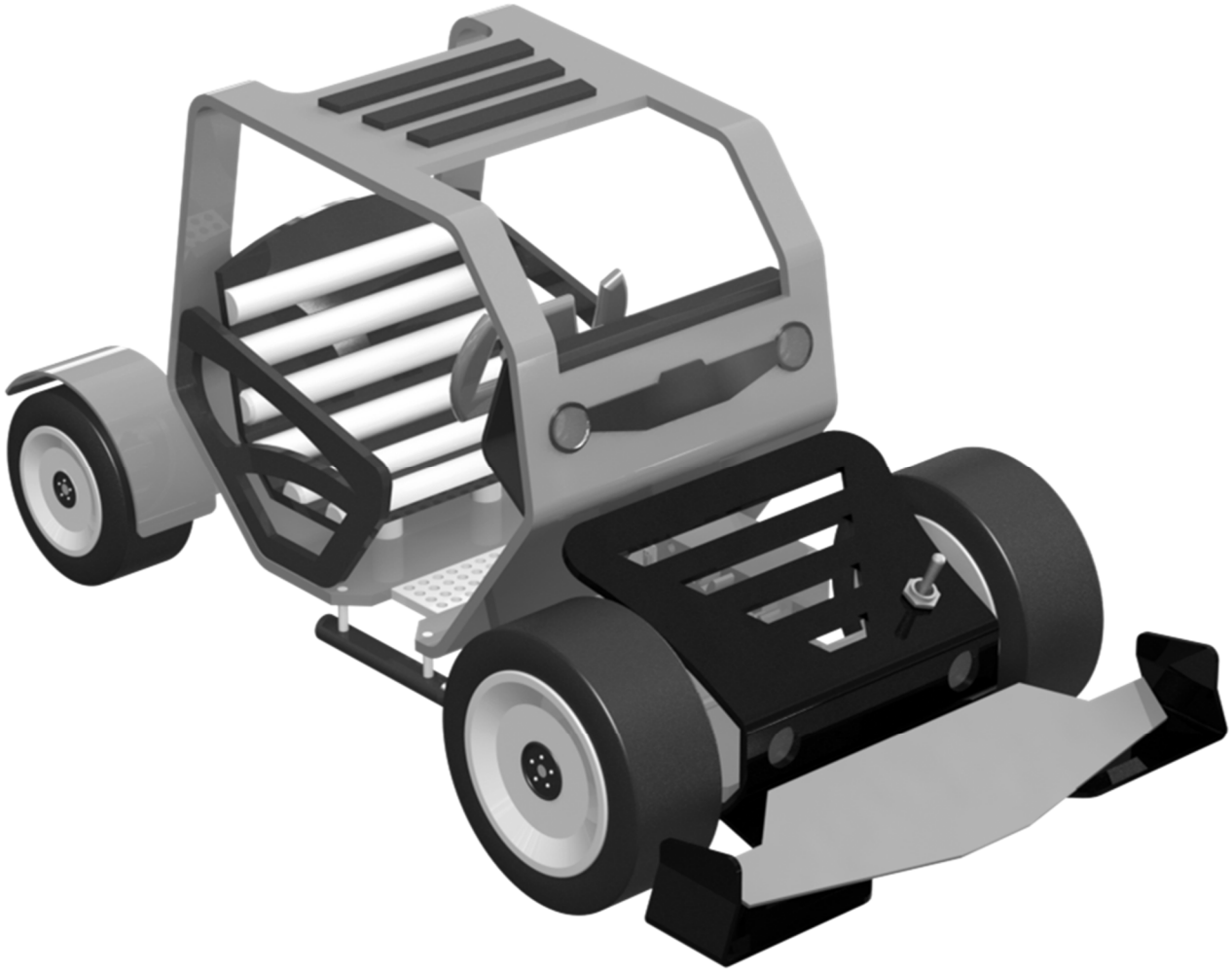

4. Cur i láthair an Tionscadail

Ba chóir do thionscadal críochnaithe ina mbeidh an mhionsamhail agus an fillteán, agus **do scrúduimhir scríofa go soiléir ar an dá cheann**, a bheith ar fáil don scrúdaitheoir a thiocfaidh ar cuairt.

Tá marcanna le gnóthú as feabhas an chur i láthair agus as bailchríoch an fhillteáin agus na mionsamhla araon.

SCÉIM MHARCÁLA

GNÁTHLEIBHÉAL	
CRITÉIR MHARCÁLA – FILLTEÁN	
Pleanáil/Sonraí an dearaidh eile	5 mharc
Liosta páirteanna/Líníochtaí oibre	10 marc
Plean oibre/Próisis mhonaraithe	10 marc
Ábhair agus bailchríocha	5 mharc
Tástáil agus measúnú	5 mharc
Cur i láthair an fhillteáin	5 mharc
IOMLÁN	**40 marc**

GNÁTHLEIBHÉAL	
CRITÉIR MHARCÁLA – MIONSAMHAIL	
Freagraíonn an mhionsamhail don tsonraíocht	10 marc
Baic a cuireadh san áireamh	10 marc
Úsáid na n-ábhar	10 marc
Úsáid na bpróiseas	10 marc
Feidhm (an oibríonn sé?)	10 marc
Cúrsaí sábháilteachta	10 marc
Teicníochtaí cóimeála	10 marc
Oiriúnacht páirteanna agus feidhmeanna	10 marc
Úsáid scileanna	10 marc
Caighdeán na hoibre	5 mharc
Cruth ginearálta agus mionsonraithe	5 mharc
Cur i láthair na mionsamhla	10 marc
IOMLÁN	**110 marc**