Coimisiún na Scrúduithe Stáit

SCRÚDÚ AN TEASTAIS SHÓISEARAIGH, 2016

MIOTALÓIREACHT

TEICNÍOCHTAÍ AGUS DEARADH – TIONSCADAL – ARDLEIBHÉAL

150 marc

TÁ AN TIONSCADAL LE CRÍOCHNÚ FAOI DÉ hAOINE, 8 AIBREÁN, 2016

LÉIGH AN PÁIPÉAR SEO GO CÚRAMACH, LE DO THOIL

Treoracha Ginearálta d'Iarrthóirí

An tionscadal a dhéanann tú agus a chuireann tú ar fáil don scrúdú, páirt an dearaidh san áireamh, **ní mór dó a bheith ina shaothar dílis de do chuid féin** a dhéanann tú sa scoil faoi mhaoirseacht an mhúinteora.

Is é atá i gceist le **saothar dílis de do chuid féin** ná an saothar intleachtach sa dearadh agus an saothar praiticiúil a bhaineann leis an tionscadal a dhéanamh.

Treoracha chun an tionscadal a dhéanamh

1. Taispeántar sonraí de **Mhionsamhail de Thrírothach Cianrialaithe** ar an líníocht a ghabhann leis seo.

2. Déan agus cóimeáil an Tionscadal agus úsáid á baint agat as na hábhair atá luaite ar **Liosta na bPáirteanna**.

3. Dear agus déan consól rialúcháin don mhionsamhail de réir na sonraíochtaí a leanas:
   - **(i)** caithfidh an consól rialúcháin a bheith in ann an mhionsamhail a rialú nuair choinnítear sa lámh é agus nuair a shuitear ar dheasc é;
   - **(ii)** caithfidh na comhbhaill leictreonacha **(Páirt 27 - 29)** a bheith laistigh den chonsól rialúcháin agus caithfidh slí a bheith ann chun **Gabhdán an Bhataire (Páirt 26)** a dhaingniú;
   - **(iii)** caithfear an consól rialúcháin a cheangal den mhionsamhail leis gcábla ribíneach atá curtha ar fáil.

   (Nóta: Tá 20% de na marcanna ag gabháil leis an roinn seo.)

4. Críochnaigh, **tástáil** agus **sádráil** an **Ciorcad Leictreach**.

5. Ní mór do **Scrúduimhir** a ghreanadh go soiléir san áit a léirítear sa líníocht.

6. Ba chóir do thionscadal críochnaithe, agus do **Scrúduimhir** greanta go soiléir air, **chomh maith leis an trealamh tástála riachtanach**, a bheith ar fáil don scrúdaitheoir a thagann ar cuairt.

2016. S57

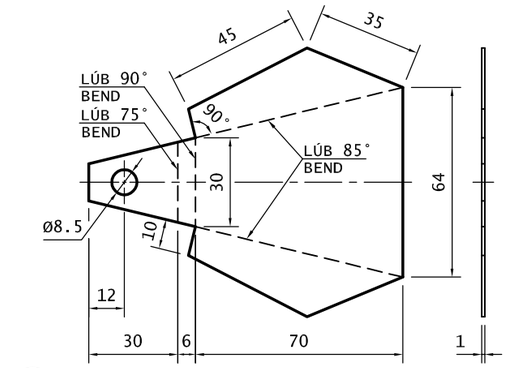

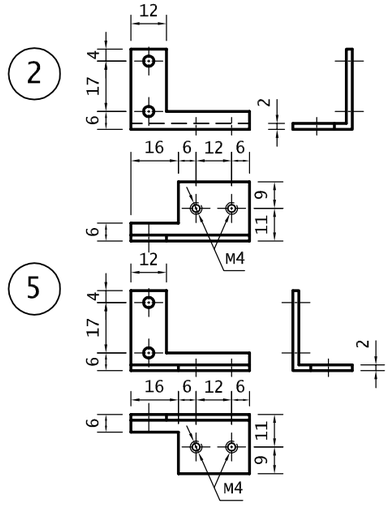

Poill gan toisí
Undimensioned holes Ø3.5

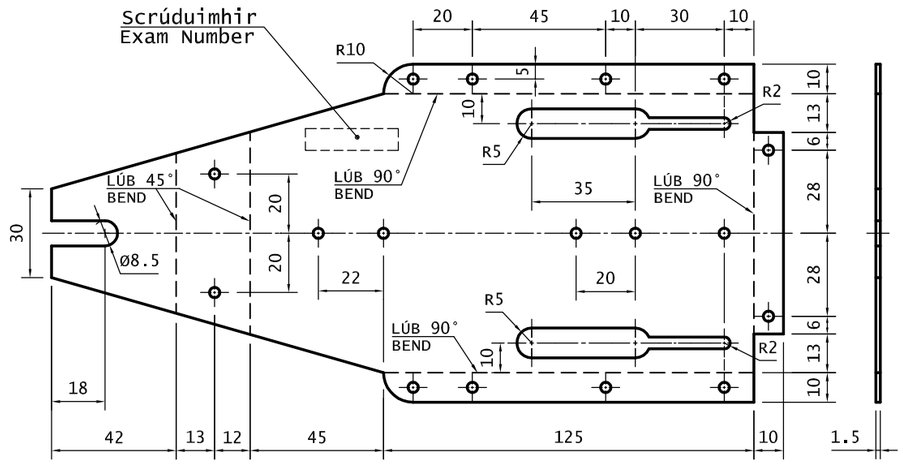

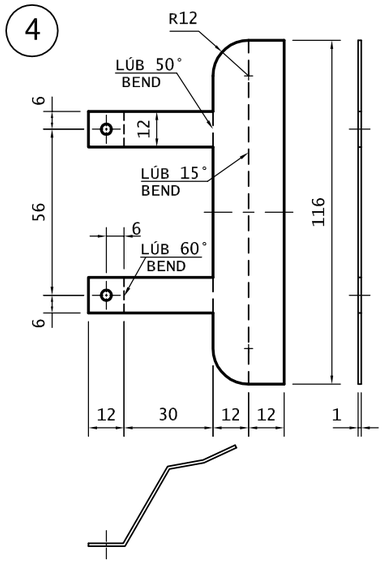

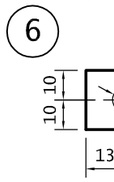

Nóta: Gabhann 20% de na marcanna
le Cóimeáil, Bailchríoch agus Feidhmiú.

Note: 20% of the marks will be awarded
for Assembly, Finish and Function.

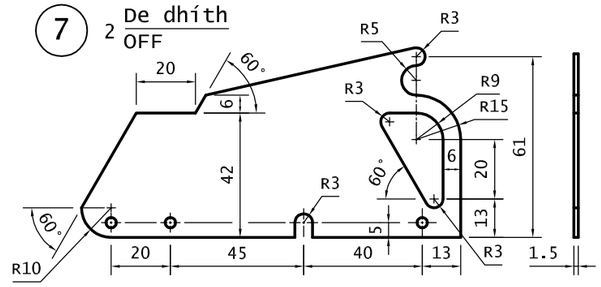

LÉARÁID LEICTREACH
WIRING DIAGRAM

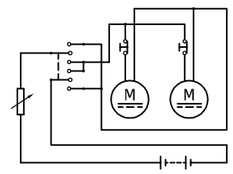

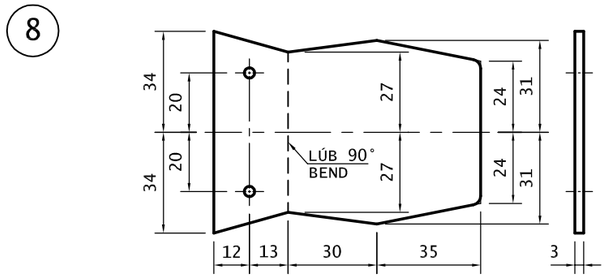

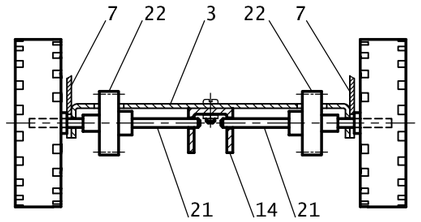

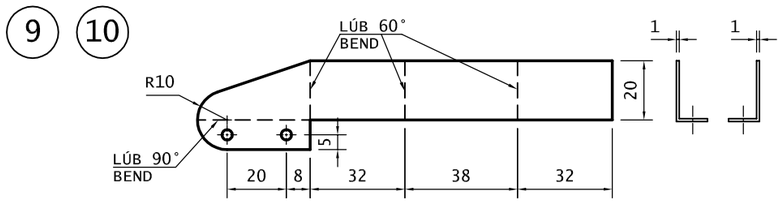

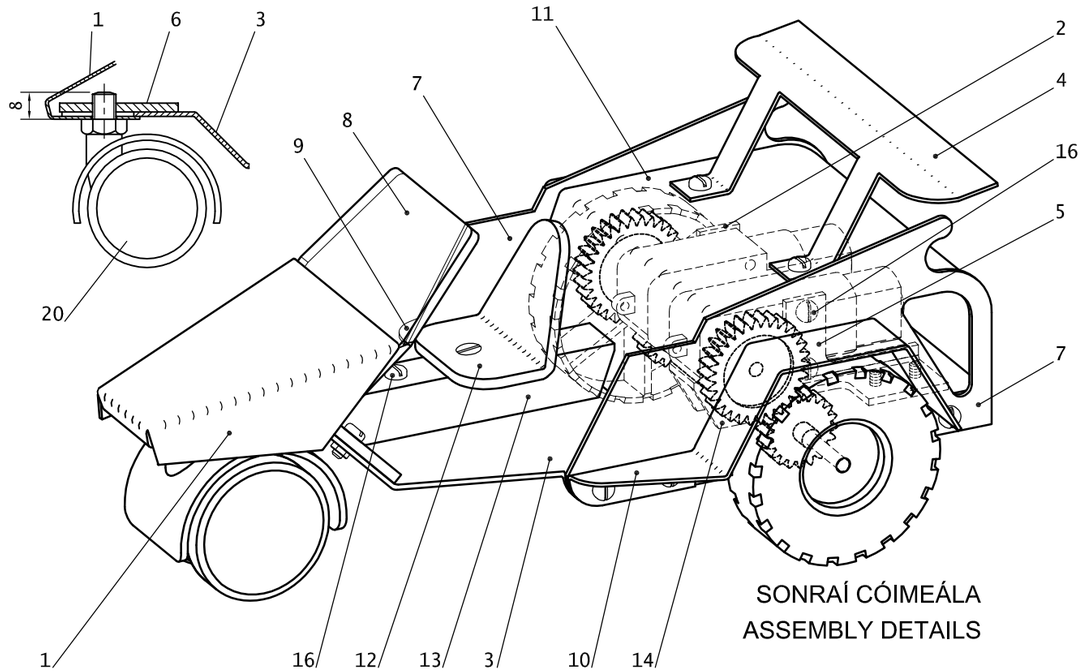

SONRAÍ CÓIMEÁLA
ASSEMBLY DETAILS

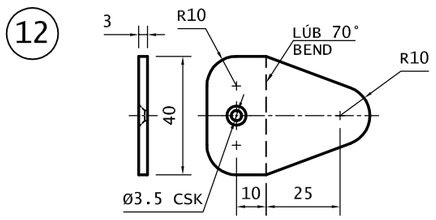

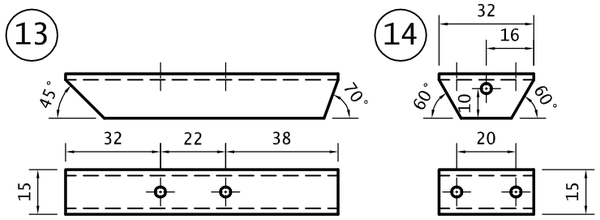

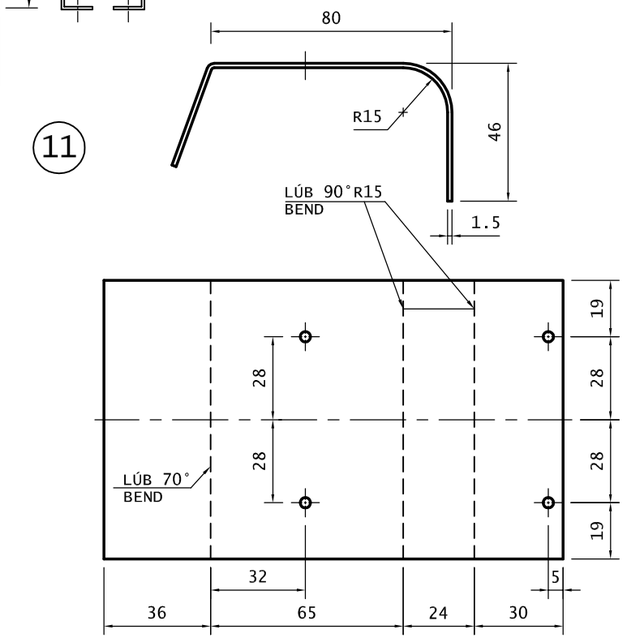

LIOSTA NA bPÁIRTEANNA			
Uimhir	**Páirt**	**Ag Teastáil**	**Ábhar agus Cur Síos**
1	Boinéad	1	1 mm, Alúmanam (snasta nó péinteáilte)
2	Taca don Mhótar ar dheis	1	30 × 20 × 2 mm, Alúmanam Uilleach (snasta)
3	Fráma	1	1.5 mm, Alúmanam (snasta nó péinteáilte)
4	Bacóir	1	1 mm, Prás (snasta)
5	Taca don Mhótar ar chlé	1	30 × 20 × 2 mm, Alúmanam Uilleach (snasta)
6	Cnó pláta don Rothán	1	3 mm, Alúmanam (snasta)
7	Taobhphainéal	2	1.5 mm, Alúmanam (snasta nó péinteáilte)
8	Gaothscáth	1	3 mm, Aicrileach trédhearcach (snasta)
9	Pludgharda ar dheis	1	1 mm, Prás (snasta)
10	Pludgharda ar chlé	1	1 mm, Prás (snasta)
11	Clúdach don Tras-seoladh	1	1.5 mm, Alúmanam (snasta nó péinteáilte)
12	Suíochán	1	3 mm, Aicrileach Daite (snasta)
13	Taca Láir	1	15 × 15 × 15 × 2 mm, U-Alúmanam (snasta)
14	Taca don Leathacastóir	1	15 × 15 × 15 × 2 mm, U-Alúmanam (snasta)
Curtha ar fáil			
15	Scriú	14	M3 × 8, Ceann Panna, Cruach
16	Scriú	5	M3 × 25, Ceann Panna, Cruach
17	Scriú (Suíochán)	1	M3 × 25, CSK, Cruach
18	Scriú	4	M4 × 8, Ceann Panna, Cruach
19	Cnó	20	M3, Cruach
20	Rothán	1	Ø40 mm, le fearsaid M8 × 8 mm
21	Acastóir Cúil	2	Slat chruach, Ø3 × 62 mm go neasach
22	Giar an Acastóra	2	Giar Plaisteach – 20 Fiacail – poll acastóra 3 mm
23	Roth Cúil	2	Ø56 × 16 mm, poll acastóra 3 mm
24	Giar an Mhótair	2	Giar Plaisteach – 30 Fiacail – oiriúnach do spiogóid an ghiarbhosca
25	Giarbhosca mótair 3V	2	Feiste Inlíne don Mhótar / Cóimheas 120:1
26	Gabhdán Bataire	1	AA × 2
27	Poitéinsiméadar + Cnaipe	1	5 Vata, 50 Ω, Sreangthochraiste
28	Lasc	1	DPDT
29	Lasc	2	Sá chun Gearrtha
30	Cábla Ribíneach	1	1.5 méadar

Nóta: Tá **20%** de na marcanna ag gabháil le **Cóimeáil**, **Bailchríoch** agus **Feidhmiú**.