Coimisiún na Scrúduithe Stáit

SCRÚDÚ AN TEASTAIS SHÓISEARAIGH, 2017

MIOTALÓIREACHT

TEICNÍOCHTAÍ AGUS DEARADH – TIONSCADAL – ARDLEIBHÉAL

150 marc

TÁ AN TIONSCADAL LE CRÍOCHNÚ FAOI DÉ hAoine 7 Aibreán, 2017

LÉIGH AN PÁIPÉAR SEO GO CÚRAMACH, LE DO THOIL

Treoracha Ginearálta d'Iarrthóirí

An tionscadal a dhéanann tú agus a chuireann tú ar fáil don scrúdú, páirt an dearaidh san áireamh, **ní mór dó a bheith ina shaothar dílis de do chuid féin** a dhéanann tú sa scoil faoi mhaoirseacht an mhúinteora.

Is é atá i gceist le **saothar dílis de do chuid féin** ná an saothar intleachtach sa dearadh agus an saothar praiticiúil a bhaineann leis an tionscadal a dhéanamh.

Nóta: Féach an físeán ag an URL thíos, le do thoil, le haghaidh tuilleadh eolais faoin tionscadal seo.
https://www.examinations.ie/video/index.php/metalwork2017

Treoracha chun an tionscadal a dhéanamh

1. Taispeántar sonraí de **Mhionsamhail d'Fheithicil Chuardaigh Uathrialach** ar an líníocht a ghabhann leis seo.

2. Déan agus cóimeáil an Tionscadal agus úsáid á baint agat as na hábhair atá luaite ar **Liosta na bPáirteanna**.

3. Dear agus déan aonad ar leith le haghaidh an dá thaobh den mhionsamhail a choinneoidh Gabhdán an Bhataire (Páirt 30) go daingean agus a fheidhmeoidh mar phludgharda don Roth (Páirt 28). Feistigh ar an mionsamhail iad.
   (Nóta: Tá 20% de na marcanna ag gabháil leis an roinn seo.)

4. Críochnaigh, **tástáil** agus **sádráil** an **Ciorcad Leictreach**.
   Is ceadmhach fáiscíní spáide a úsáid leis an micrealasc, más mian leat,

5. Ní mór do **Scrúduimhir** a ghreanadh go soiléir san áit a léirítear sa líníocht.

6. Ba chóir do thionscadal críochnaithe, agus do **Scrúduimhir** greanta go soiléir air, **chomh maith leis an trealamh tástála riachtanach**, a bheith ar fáil don scrúdaitheoir a thagann ar cuairt.

2017. S57

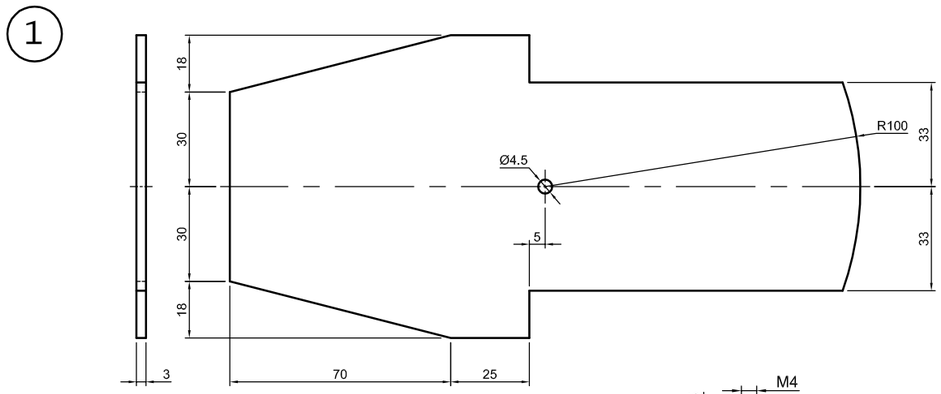

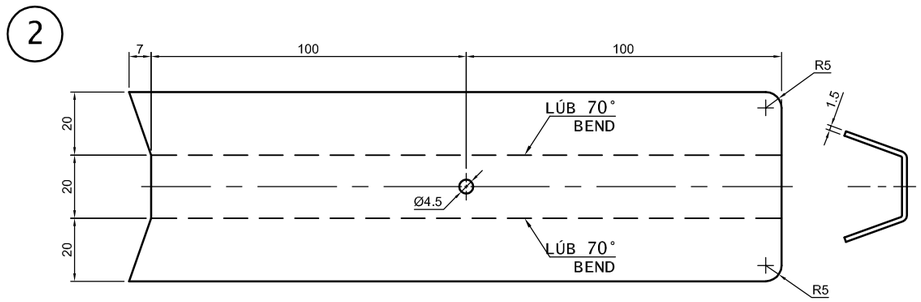

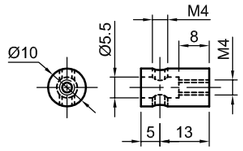

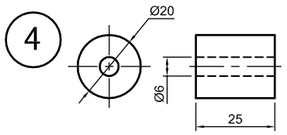

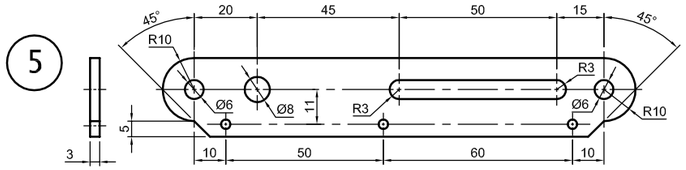

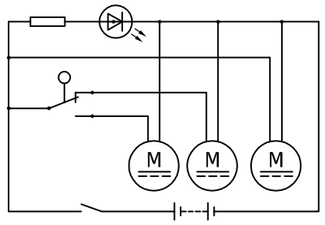

LÉARÁID LEICTREACH
WIRING DIAGRAM

Poill gan toisí
Undimensioned holes Ø3.5

Nóta: Gabhann 20% de na marcanna
le Cóimeáil, Bailchríoch agus Feidhmiú.

Note: 20% of the marks will be awarded
for Assembly, Finish and Function.

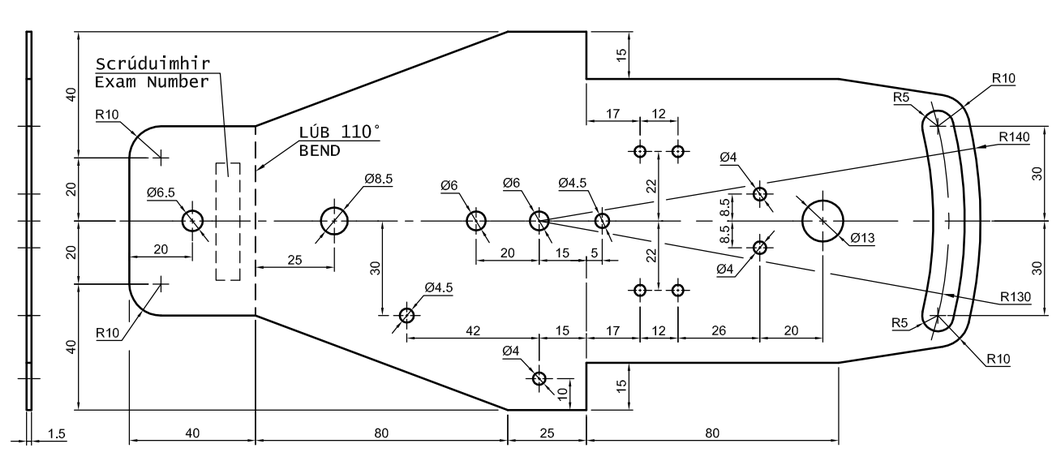

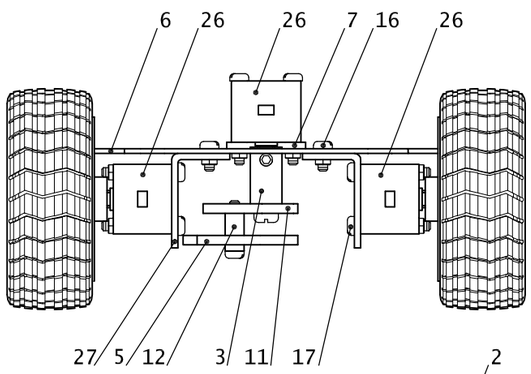

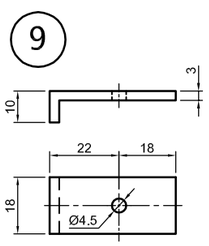

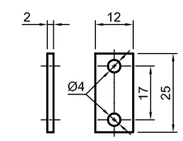

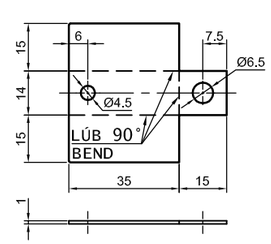

SONRAÍ CÓIMEÁLA
ASSEMBLY DETAILS

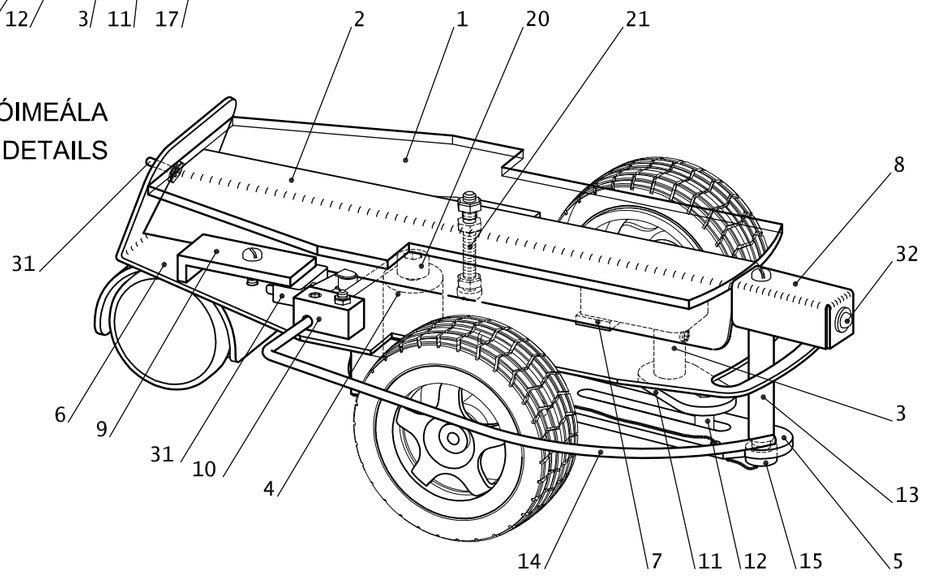

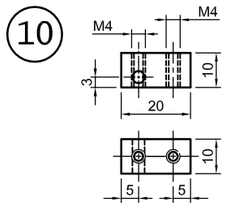

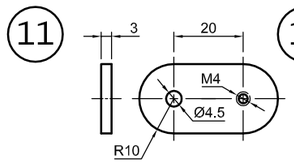

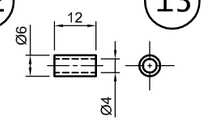

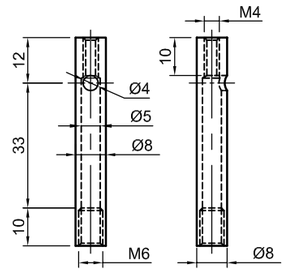

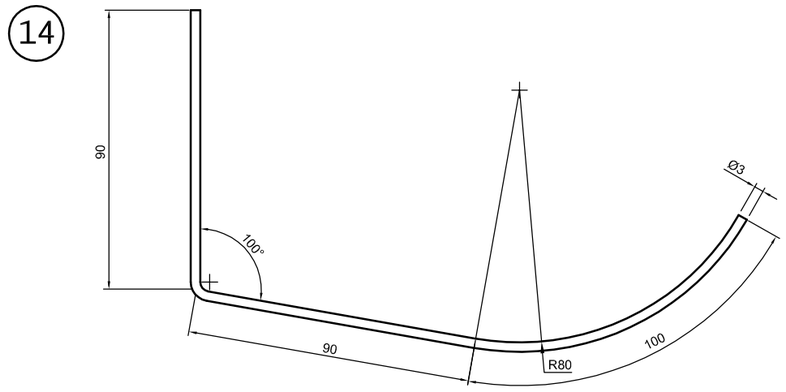

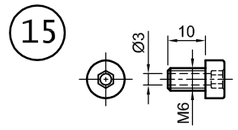

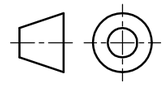

Liosta na bPáirteanna			
Uimh.	**Páirt**	**Líon**	**Ábhar agus Cur Síos**
1	Clúdach Bairr	1	3 mm, Aicrileach Trédhearcach (snasta)
2	Clúdach Láir	1	1.5 mm, Alúmanam (snasta nó péinteáilte)
3	Cúpláil an Ghiarbhosca	1	Ø10 mm, Prás (snasta)
4	Taca Naisc Sliotánach	1	Ø20 mm, Níolón (snasta)
5	Nasc Sliotánach	1	3 mm, Alúmanam (snasta)
6	Fráma	1	1.5 mm, Alúmanam (snasta nó péinteáilte)
7	Scarthóir don Mhótar Bairr	1	2 mm, Alúmanam (snasta)
8	Gabhdán donTóirsholas	1	1 mm, Alúmanam (snasta nó péinteáilte)
9	Clampa don Micrealasc	1	Uillinn Alúmanaim (snasta)
10	Maighdeog don Ghéag Bhraiteach	1	10 × 10 mm, Alúmanam (snasta)
11	Géag Cromáin	1	3 mm, Alúmanam (snasta)
12	Pionna Sleamhnáin	1	Ø6 mm, Prás (snasta)
13	Colún Taca don Tóirsholas	1	Ø8 mm, Prás (snasta)
14	Géag Bhraiteach	1	Ø3 mm, Slat Alúmanaim (snasta)
15	Scriú don Cholún Taca	1	M6 × 10, Ceann Allen, **Nóta: Cruach Bhog**
Curtha ar fáil			
16	Scriú	4	M3 × 8, Ceann Panna nó Ceann Cnaipe Allen, Cruach
17	Scriú	6	M3 × 25, Ceann Panna nó Ceann Cnaipe Allen, Cruach
18	Scriú (Clampa an Laisc, Pionna Sleamhnáin & Maighdeog)	3	M4 × 16, Ceann Panna nó Ceann Cnaipe Allen, Cruach
19	Scriú (Géag Cromáin le Cúpláil & Taca an tSolais)	2	M4 × 10, Ceann Panna nó Ceann Cnaipe Allen, Cruach
20	Scriú	1	M6 × 40, Ceann Allen, Cruach
21	Scriú	1	M4 × 35, Ceann Panna nó Ceann Cnaipe Allen, Cruach
22	Cruimhscriú (Cúpláil ×2, Maighdeog ×1)	3	M4 × 4
23	Cnó	10	M3, Cruach
24	Cnó	5	M4, Cruach
25	Cnó	1	M6, Nylock
26	Giarbhosca Mótair 3V	3	Mótar Inlíne / Cóimheas 110:1
27	Brac don Mhótar	2	Curtha ar fail
28	Roth	2	Ø68 mm × 25 mm, oiriúnach do spiogóid an ghiarbhosca
29	Rothán + Cnó M8	1	Ø40 mm, fearsaid M8 × 8 mm
30	Gabhdán an Bhataire	2	AA × 1
31	Lasc	2	Scorán & Micrealasc le Luamhán Rollach
32	LED + Gabhdán	1	Curtha ar fail
33	Friotóir	1	330Ω
34	Sreang Inslithe		Curtha ar fail

Nóta: Tá **20%** de na marcanna ag gabháil le **Cóimeáil**, **Bailchríoch** agus **Feidhmiú**.