Coimisiún na Scrúduithe Stáit

SCRÚDÚ AN TEASTAIS SHÓISEARAIGH, 2017

MIOTALÓIREACHT

TEICNÍOCHTAÍ AGUS DEARADH – TIONSCADAL – GNÁTHLEIBHÉAL

300 marc

TÁ AN TIONSCADAL LE CRÍOCHNÚ FAOI DÉ hAoine 7 Aibreán, 2017

LÉIGH AN PÁIPÉAR SEO GO CÚRAMACH, LE DO THOIL

Treoracha Ginearálta d'Iarrthóirí

An tionscadal a dhéanann tú agus a chuireann tú ar fáil don scrúdú, páirt an dearaidh san áireamh, **ní mór dó a bheith ina shaothar dílis de do chuid féin** a dhéanann tú sa scoil faoi mhaoirseacht an mhúinteora.

Is é atá i gceist le **saothar dílis de do chuid féin** ná an saothar intleachtach sa dearadh agus an saothar praiticiúil a bhaineann leis an tionscadal a dhéanamh.

Treoracha chun an tionscadal a dhéanamh

1. Taispeántar sonraí de **Mhionsamhail de Scairdbhugaí** ar an líníocht a ghabhann leis seo.

2. Déan agus cóimeáil an Tionscadal agus úsáid á baint agat as na hábhair atá luaite ar **Liosta na bPáirteanna**.
   Nóta: Is ceadmhach preabsheamanna a úsáid sa chóimeáil, más mian leat.

3. Dear agus déan **Córas Stiúrtha Simplí** don mhionsamhail agus feistigh ar an mionsamhail é.
   (Nóta: Tá 20% de na marcanna ag gabháil leis an roinn seo.)

4. Críochnaigh, **tástáil** agus **sádráil** an **Ciorcad Leictreach**.

5. Ní mór do **Scrúduimhir** a bheith le feiceáil go soiléir san áit a léirítear sa líníocht.

6. Ba chóir do thionscadal críochnaithe, agus do **Scrúduimhir** scríofa go soiléir air, **chomh maith leis an trealamh tástála riachtanach**, a bheith ar fáil don scrúdaitheoir a thagann ar cuairt.

1

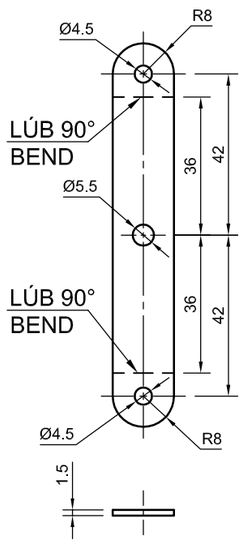

2

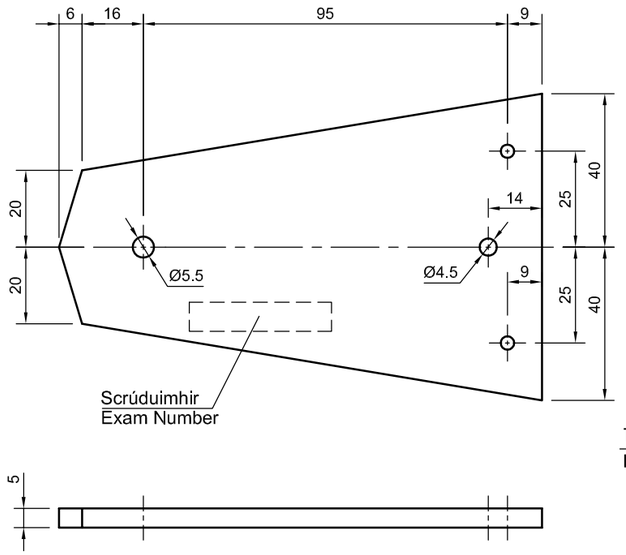

3

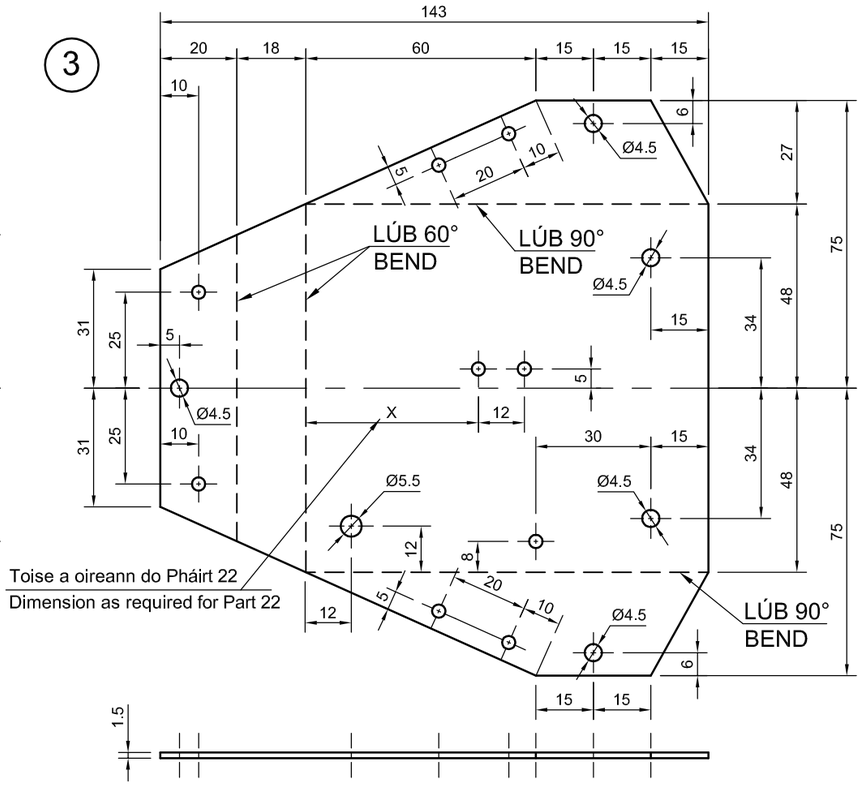

4 2 De dhíth / OFF

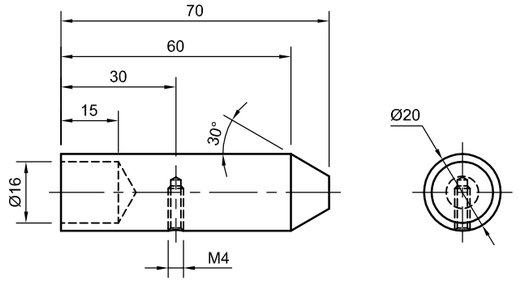

5

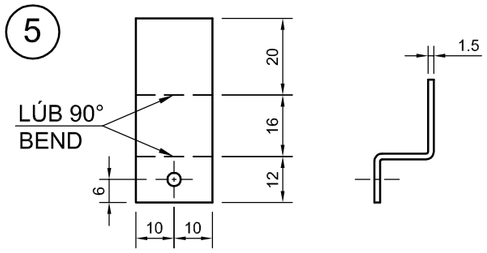

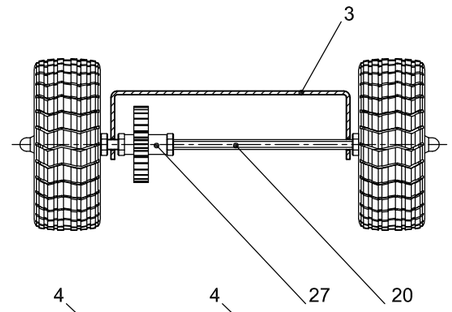

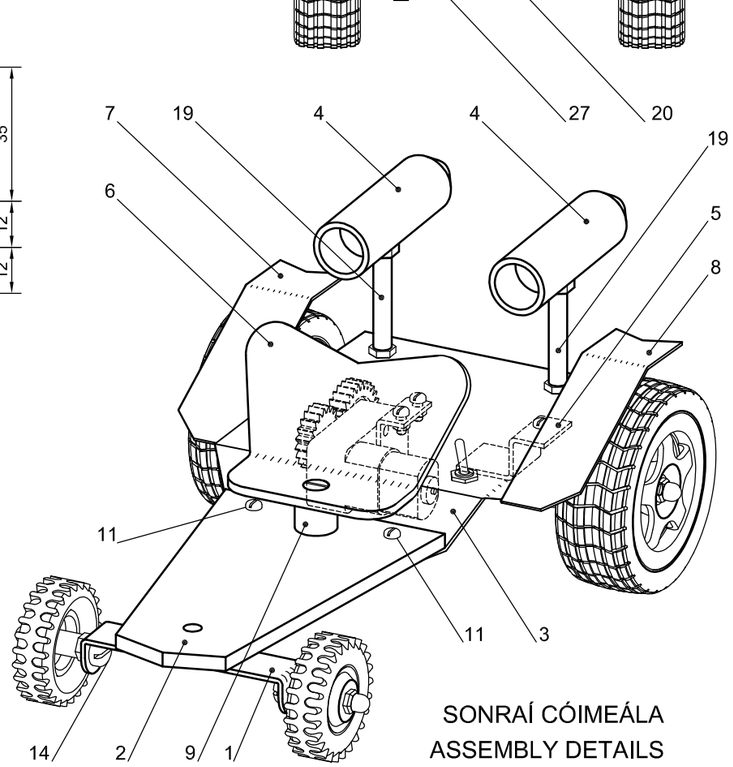

SONRAÍ CÓIMEÁLA
ASSEMBLY DETAILS

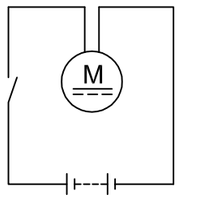

LÉARÁID LEICTREACH
WIRING DIAGRAM

6

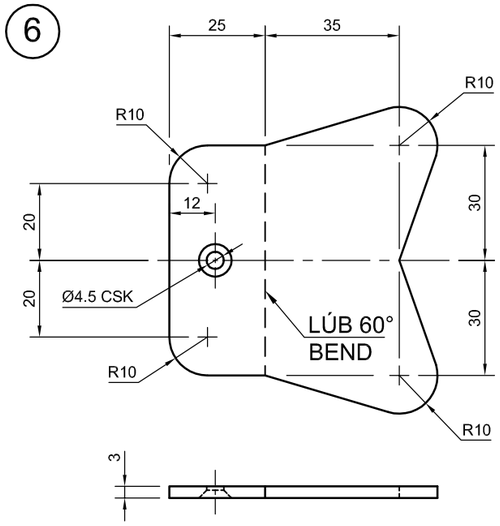

7 8

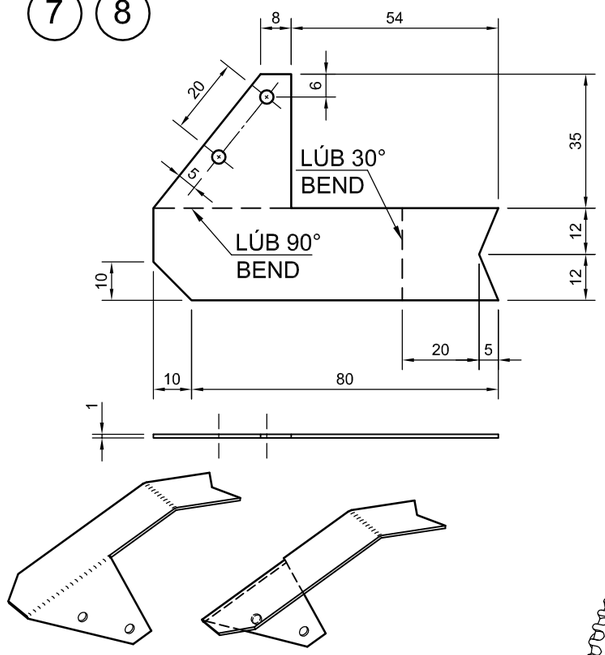

9

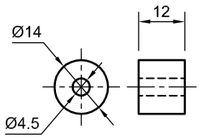

Poill gan toisí — Ø3.5
Undimensioned holes

Nóta: Gabhann 20% de na marcanna le Cóimeáil, Bailchríoch agus Feidhmiú.

Note: 20% of the marks will be awarded for Assembly, Finish and Function.

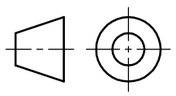

LIOSTA NA bPÁIRTEANNA			
Uimh.	**Páirt**	**De Dhíth**	**Ábhar agus Cur Síos**
1	Taca don Acastóir Tosaigh	1	1.5 mm, Prás (snasta)
2	Fráma Tosaigh	1	5 mm, Aicrileach Daite (snasta)
3	Fráma Cúil	1	1.5 mm, Alúmanam (snasta nó péinteáilte)
4	Scaird Inneall	2	Ø20 mm, Alúmanam (snasta)
5	Taca do Ghabhdán an Bhataire	1	1.5 mm, Alúmanam (snasta)
6	Suíochán	1	3 mm, Aicrileach Daite (snasta)
7	Pludgharda ar dheis	1	1 mm, Prás (snasta)
8	Pludgharda ar chlé	1	1 mm, Prás (snasta)
9	Taca don Suíochán	1	Ø14 mm, Alúmanam (snasta)
Curtha ar fáil			
10	Scriú	7	M3 × 8, Ceann Panna nó Ceann Cnaipe Allen, Cruach
11	Scriú	2	M3 × 10, Ceann Panna nó Ceann Cnaipe Allen, Cruach
12	Scriú (Brac an Mhótair)	2	M3 × 20, Ceann Panna nó Ceann Cnaipe Allen, Cruach
13	Scriú (Suíochán)	1	M4 × 25, CSK, Cruach
14	Scriú	2	M4 × 30, Ceann Panna nó Ceann Cnaipe Allen, Cruach
15	Scriú (Taca don Scaird Inneall)	2	M4 × 50, Ceann Panna nó Ceann Cnaipe Allen, Cruach
16	Cnó	11	M3, Cruach
17	Cnó	11	M4, Cruach
18	Caidhpchnó	4	M4, Cruach
19	Muinchille do Thaca an Scaird Innil	2	Tiúb Práis × 36 mm, Ø6 OD, Ø4 ID
20	Acastóir Cúil	1	Barra Snáithithe M4 (timpeall 168 mm)
21	Giarbhosca Mótair 3V	1	Mótair Ingearach / Cóimheas 110:1
22	Brac Mótair	1	Curtha ar fáil
23	Gabhdán Bataire + Fáiscín	1	AA × 2
24	Roth Cúil	2	Ø68 × 25 mm, poll acastóra 4 mm
25	Roth Tosaigh	2	Ø40 × 14 mm, poll acastóra 4 mm
26	Giar an Mhótair	1	Giar Plaisteach – 20 Fiacail – oiriúnach do spiogóid an ghiarbhosca
27	Giar an Acastóra Cúil	1	Giar Plaisteach – 30 Fiacail – poll acastóra 4 mm
28	Lasc	1	Scorán
29	Sreang Inslithe		De réir mar a theastaíonn

Nóta: Tá **20%** de na marcanna ag gabháil le **Cóimeáil**, **Bailchríoch** agus **Feidhmiú**.

Nóta: Is ceadmhach preabsheamanna a úsáid sa chóimeáil, más mian leat.